Կադաստրի
Կոմիտե

ՀԱՇՎԱՌՄԱՆ (ՉԱՓԱԳՐՄԱՆ) ՏՎՅԱԼՆԵՐԻ ՄՈՒՏՔԱԳՐՄԱՆ ՏԵՂԵԿԱՆՔ

1. Սեփականատեր(ա.ա.հ)
Հայաստանի Հանրապետություն

2. Հասցե
Մարզ Տավուշ, համայնք Նոյեմբերյան, գյուղ Բագրատաշեն, 19-րդ փողոց 69

3. Հիմնական միավոր
Տավուշի մարզ, Նոյեմբերյան համայնք, գ.Բագրատաշեն 19 փող 69 10.1քմ տրամադրվող տարածք

4.Չափագրված հողամասի
Կադաստրային ծածկագիր-

5. Որակավորում ունեցող անձ(ա.ա.հ)
ՎԱՂԻՆԱԿ ՀՈՎՀԱՆՆԻՍՅԱՆ ԱԾՈՏԻ

6. Որակավորման վկայականի համար, տրման ամիս, ամսաթիվ
0323 2014-02-26

7. Չափագրման տվյալների մուտքագրման ծածկագիր
2026QGEVGU

8. Մուտքագրման ամիս, ամսաթիվ
2026-06-02 12:36:36

9. Ձեռքբերված քարտեզի հատվածի ծածկագրեր

ՇԻՆՈՒԹՅՈՒՆՆԵՐԻ ՀԱՏԱԿԱԳԻԾ

Չև 3

Տավուշ, Նոյեմբերյան, գ. Բագրատաշեն 19-րդ փողոց 69

Մարզ, համայնք, հասցե

Վարձակալ	Հայաստանի Հանրապետություն
Պատվիրատու	Հայաստանի Հանրապետության պետական եկամուտների կոմիտե

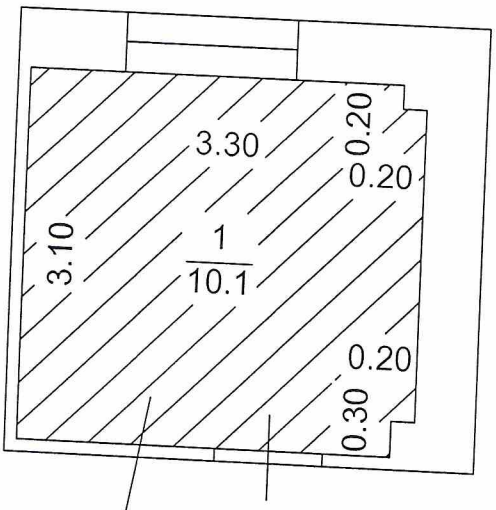

1. 1-ին հարկ
H=3.8
h=3.6

Տրամադրվող հատված

Լրացուցիչ նշումներ. հատակագծում շտրիխով նշված է տրամադրվող հատվածը:

Մասշտաբ 1:100

Որակավորում ունեցող անձ			Վարդան Յոլչյանյան
Որակավորման վկայականի համարը			00323
Ստորագրություն			
Իրավաբանական անձի անվանումը			Մ/Հ ՏԱՐՈՆ ՎԱՐԴԱՆԱՆ ԱՐՏՈՒՐԻ
ՀՎՀՀ			67098635
Ստորագրություն			
ամիս ամսաթիվ	Չափագրության	12.05.2026թ.	
	հատակագծի կազմման	25.05.2026թ.	

Կ.Տ.

Հավելված 1.5

ՇԻՆՈՒԹՅՈՒՆՆԵՐԻ ԲՆՈՒԹԱԳԻՐ

Մարզ Տավուշ, համայնք Նոյեմբերյան, գյուղ Բագրատաշեն, 19-րդ փողոց 69

Մարզ, համայնք, հասցե

Հ/Հ	Հասարակական նշանակության գործառնական նշանակություն	Գործառնական նշանակություն	Հարկ	Հարկանություն	Մակերես (քմ)		Բարձրությունը (մ)	Ծավալը (խմ)	Հատակագծային տարեթիվ	Տանիքի նյութ				Ավարտվածության աստիճան				Շինությունների կառուցման նյութի կամ կառուցվածքի տեսակը									Միջհարկային ծածկի նյութ		Արտաքին հարդարումն ըստ կողմերի				
					Օրինական	Ինքնակամ				Թիթեղ	Թերաթերթ/Լիֆեղթ	Մետաղական	Այլ ջրամեկուսիչ նյութ	Ամբողջ	Մինչև 50%	51%-80%	81% և ավելի	Հիմնախնդրային	Խոշորաբլոկ, խոշորաքարյա	Բետոն	Տուֆ	Պատերազմի	Սեղան	Հիմք ճեղքվածքի դեմ	Փայտ	Մեկ, մեկ առաջադիմությամբ, մեկ	Դեղին մետաղի դեմքի	Ասֆալտի	Շամոտի	Ցեմենտի	Գիրանիտ	Ասիմիլիտ	Ապակեպատ ցեղատ
1	2	3	4	5	6	7	8	9	10	11	12	13	14	15	16	17	18	19	20	21	22	23	24	25	26	27	28	29	30	31	32	33	34
1	Հասարակական	վարչական շենք	1	2	10.10		3.60	36.36	ըստ կադ. գործի								V							V				V		4			

Շինությունների ընդհանուր մակերեսը (քմ)	Այդ թվում	
	Օրինական կառուցված (քմ)	Ինքնակամ կառուցված (քմ)
35	**36**	**37**
10.1	10.1	

Հայաստանի Հան[illegible]պետություն

Սնուն, ազգանուն

Տավուշ

Մարզ

Այրում

Համայնք

Գյուղ Բագրատաշեն 19-ին

Հասցե

10.1 քմ

1. 1-ին հարկ
H=3.8
h=3.6
D=0.05-0.45
d=0.1-0.25

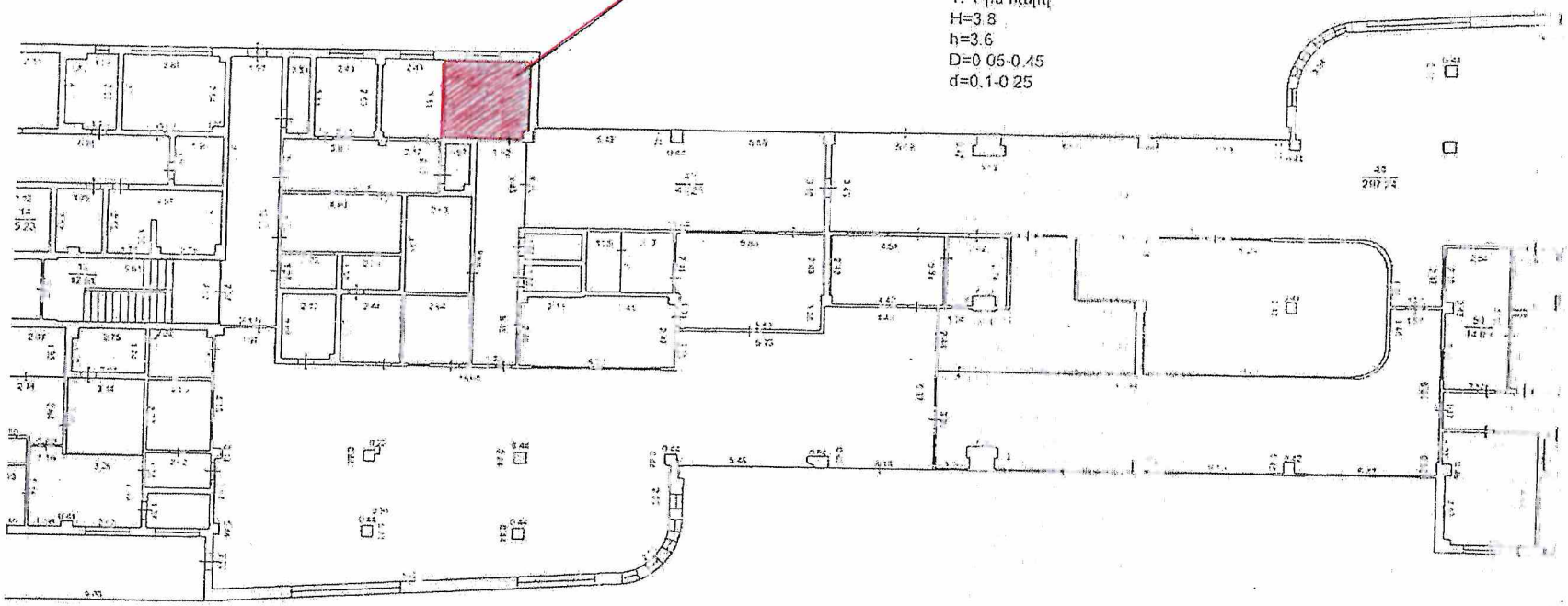

Կադաստրի
Կոմիտե

ՀԱՇՎԱՌՄԱՆ (ՉԱՓԱԳՐՄԱՆ) ՏՎՅԱԼՆԵՐԻ ՄՈՒՏՔԱԳՐՄԱՆ ՏԵՂԵԿԱՆՔ

1. Սեփականատեր(ա.ա.հ)
Հայաստանի Հանրապետություն

2. Հասցե
Մարզ Տավուշ, համայնք Նոյեմբերյան, գյուղ Բագրատաշեն, 19-րդ փողոց 69

3. Հիմնական միավոր
Տավուշի մարզ, Նոյեմբերյան համայնք, գ.Բագրատաշեն 19 փող 69 5.1քմ տրամադրվող տարածք

4.Չափագրված հողամասի
Կադաստրային ծածկագիր-

5. Որակավորում ունեցող անձ(ա.ա.հ)
ՎԱՂԻՆԱԿ ՀՈՎՀԱՆՆԻՍՅԱՆ ԱՇՈՏԻ

6. Որակավորման վկայականի համար, տրման ամիս, ամսաթիվ
0323 2014-02-26

7. Չափագրման տվյալների մուտքագրման ծածկագիր
2026DYA7PX

8. Մուտքագրման ամիս, ամսաթիվ
2026-06-02 12:50:05

9. Ձեռքբերված քարտեզի հատվածի ծածկագրեր

ՇԻՆՈՒԹՅՈՒՆՆԵՐԻ ՀԱՏԱԿԱԳԻԾ

Չև 3

Տավուշ, Նոյեմբերյան, գ. Բագրատաշեն 19-րդ փողոց 69

Մարզ, համայնք, հասցե

Վարձակալ	Հայաստանի Հանրապետություն
Պատվիրատու	Հայաստանի Հանրապետության պետական եկամուտների կոմիտե

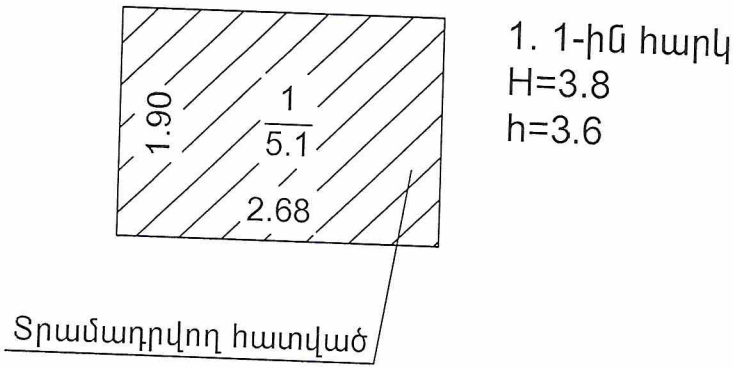

1. 1-ին հարկ
H=3.8
h=3.6

Լրացուցիչ նշումներ. հատակագծում շտրիխով նշված է տրամադրվող հատվածը:

Մասշտաբ 1:100

Որակավորում ունեցող անձ			Վարդան Յուսիանոսյան
Որակավորման վկայականի համարը			0323
Ստորագրություն			
Իրավաբանական անձի անվանումը			ՍՊԸ Տարոն Վարդանյան ՍՏՈՒԴիո
ՀՎՀՀ			67088695
Ստորագրություն			
ամիս ամսաթիվ	չափագրության	12.05.2026թ.	
	հատակագծի կազմման	25.05.2026թ.	

Կ.Տ.

Հավելված 1.5

ՇԻՆՈՒԹՅՈՒՆՆԵՐԻ ԲՆՈՒԹԱԳԻՐ

Մարզ Տավուշ, համայնք Նոյեմբերյան, գյուղ Բագրատաշեն, 19-րդ փողոց 69

Մարզ, համայնք, հասցե

Հ/Հ	Հասարակական նշանակության անվանումը	Հիմնական գործառնական նշանակությունը	Հարկ	Հարկանիությունը	Մակերես (քմ)		Ընդհանուր մակերեսը (մ)	Ընդհանուր մակերեսը (մ)	Հիմնական գործող	Տանիքի նյութ				Ավարտվածության աստիճան				Շինությունների կառուցման նյութի կամ կառուցվածքի տեսակը									Միջհարկային ծածկի նյութ		Արտաքին հարդարումն ըստ կողմերի				
					Օրինական	Ոչ օրինական				Թերթ	Թիթեղներ/Մետաղական	Մետաղական	Ալիքավոր ցեմենտ	Ամբողջությամբ	Մինչև 50%	51%-80%	վերջնական	Հիմնական կառուցվածքի տեսակը	Խառնաշարադրված	Գրանիտ	Տուֆ	Պարզեցված	Սվաղված	Ներկված ջրաթափ ունի	Սալաքար	Նշ՝ մոտ առաստաղի մոտ	Ներքևից նկատելի	Ներքևից նկատելի	Շտուկատուրա	Ջուրանցքով	Ներկված	Սվաղված ներկված	Պարզեցված ցցուած
1	2	3	4	5	6	7	8	9	10	11	12	13	14	15	16	17	18	19	20	21	22	23	24	25	26	27	28	29	30	31	32	33	34
1	Հասարակական	վարչական շենք	1	2	5.10		3.60	18.36	ըստ կադ. գործի								V							V				V		4			

Շինությունների ընդհանուր մակերեսը (քմ)	Այդ թվում	
	Օրինական կառուցված (քմ)	Ինքնակամ կառուցված (քմ)
35	36	37
5.1	5.1	

ԱԿԱԼՈՒԹՅԱՄԲ ՏՐՎՈՂ ՇԻՆՈՒԹՅՈՒՆՆԵՐԻ
ՀԱՏԱԿԱԳԻԾ

Հավելված N 3
Հայաստանի Հանրապետության կառավարության առընթեր
անշարժ գույքի կադաստրի պետական կոմիտեի նախագահի
2011 թ. սեպտեմբերի 20-ի N 224-Ն հրամանի

Հայաստանի Հանրապետություն

Անուն, ազգանուն

Այրում

Համայնք

Գյուղ Բագրատաշեն 19-րդ փողոց 69

Հասցե

Մասշտաբ 1:200

1. 1-ին հարկ
H=3.8
h=3.6
D=0.05-0.45
d=0.1-0.25

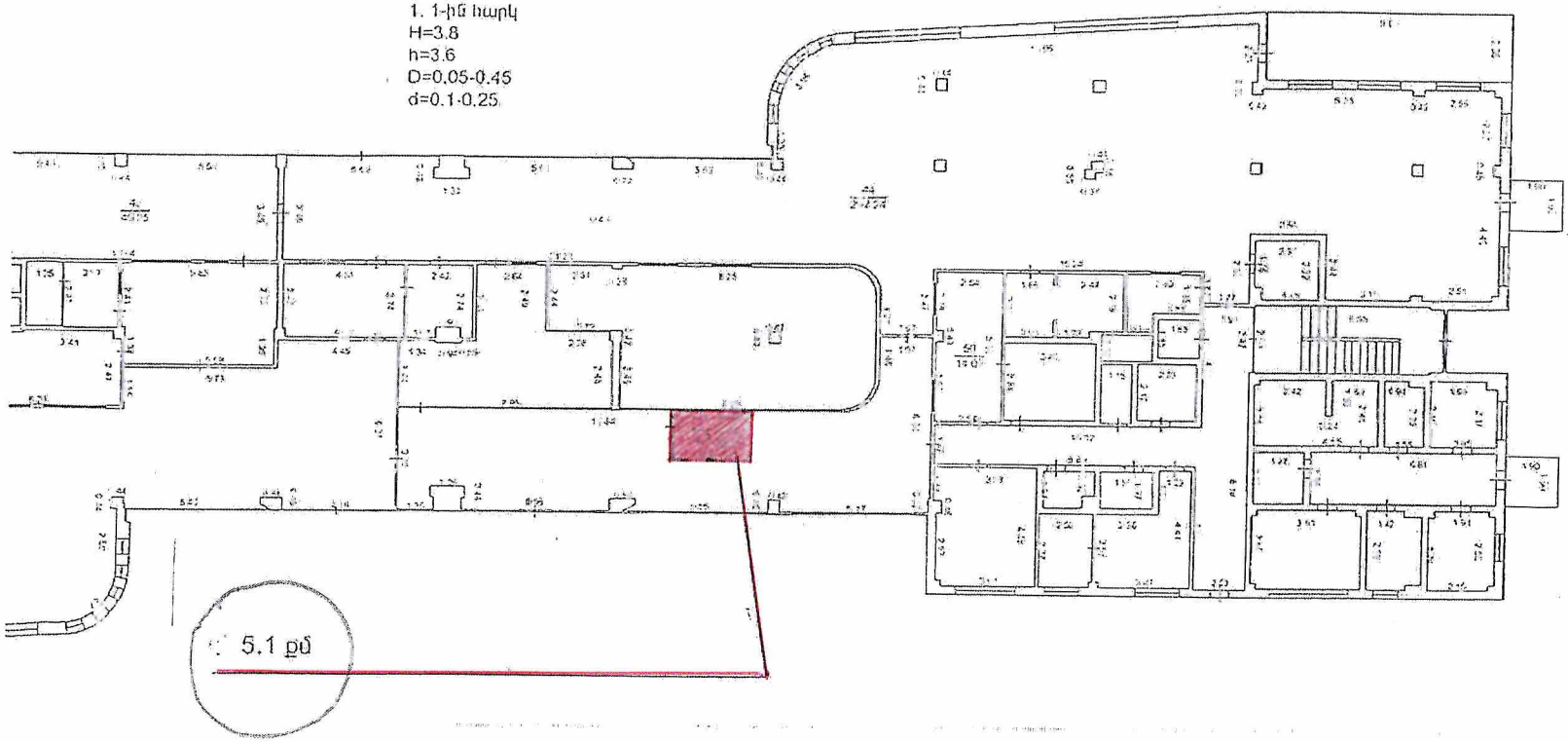

Կադաստրի
Կոմիտե

ՀԱՇՎԱՌՄԱՆ (ՉԱՓԱԳՐՄԱՆ) ՏՎՅԱԼՆԵՐԻ ՄՈՒՏՔԱԳՐՄԱՆ ՏԵՂԵԿԱՆՔ

1. Սեփականատեր(ա.ա.հ)
Հայաստանի Հանրապետություն

2. Հասցե
Մարզ Տավուշ, համայնք Նոյեմբերյան, գյուղ Բագրատաշեն, 19-րդ փողոց 69

3. Հիմնական միավոր
Տավուշի մարզ, Նոյեմբերյան համայնք, գ.Բագրատաշեն 19 փող 69 2.6քմ տրամադրվող տարածք

4.Չափագրված հողամասի
Կադաստրային ծածկագիր-

5. Որակավորում ունեցող անձ(ա.ա.հ)
ՎԱՂԻՆԱԿ ՀՈՎՀԱՆՆԻՍՅԱՆ ԱՇՈՏԻ

6. Որակավորման վկայականի համար, տրման ամիս, ամսաթիվ
0323 2014-02-26

7. Չափագրման տվյալների մուտքագրման ծածկագիր
2026GDFQWU

8. Մուտքագրման ամիս, ամսաթիվ
2026-06-02 12:57:44

9. Ձեռքբերված քարտեզի հատվածի ծածկագրեր

ՇԻՆՈՒԹՅՈՒՆՆԵՐԻ ՀԱՏԱԿԱԳԻԾ

Էջ 3

Տավուշ, Նոյեմբերյան, գ. Բագրատաշեն 19-րդ փողոց 69

Մարզ, համայնք, հասցե

Վարձակալ	Հայաստանի Հանրապետություն
Պատվիրատու	Հայաստանի Հանրապետության պետական եկամուտների կոմիտե

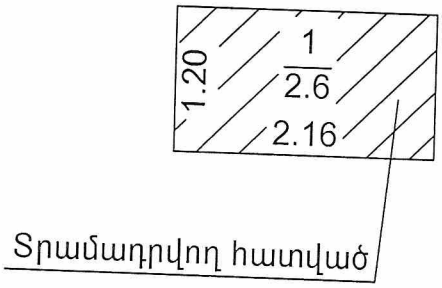

1. 1-ին հարկ
H=3.8
h=3.6

Լրացուցիչ նշումներ. հատակագծում շտրիխով նշված է տրամադրվող հատվածը:

Մասշտաբ 1:100

Որակավորում ունեցող անձ	Կադինակ Հովհաննիսյան
Որակավորման վկայականի համարը	0323
Ստորագրություն	
Իրավաբանական անձի անվանումը	ՍՊԸ ՏԱՐՈՆ ՎԻՐԴԱՅԵՆ ԱՐՏՈՒՐԻ
ՀՎՀՀ	67038635
Ստորագրություն	

ամիս ամսաթիվ	չափագրության	12.05.2026թ.
	հատակագծի կազմման	25.05.2026թ.

Կ.Տ.

Հավելված 1.5

ՇԻՆՈՒԹՅՈՒՆՆԵՐԻ ԲՆՈՒԹԱԳԻՐ

Մարզ Տավուշ, համայնք Նոյեմբերյան, գյուղ Բագրատաշեն, 19-րդ փողոց 69

Մարզ, համայնք, հասցե

Հ/Հ	Եզակի համարանշանը գույքագրման	Գույքագրման ենթակա գույքի անվանումը	Հարկ	Հարկերեսի համարանշանը	Մակերես (քմ)		Բարձրությունը (մ)	Ծավալը (խմ)	Կառուցման տարեթիվ	Տանիքի նյութ				Ավարտվածության աստիճան				Շինությունների կառուցման նյութի կամ կառուցվածքի տեսակը									Միջհարկային ծածկի նյութ		Արտաքին հարդարումն ըստ կողմերի				
					Օրինական	Ինքնակամ				Թեթեւ	Թեթեւացված/հիմքերի	Սովորական	Այլ ջրամեկուսացնող	Անավարտ	Մինչև 50%	51%-80%	81% և ավելի	Հիմնականքարային	Խոշորաբլոկային	Բետոնային	Տուֆ	Եղանակավոր	Մետաղ կամ այլ նյութ	Գազբետոնե բլոկներ	Փայտ	Ոչ մի մշակման չենթարկված, մեծ չափսի	Փայտ կամ այլ նյութ	Երկաթբետոնե	Տաղավար	Երեսապատված	Սվաղված	Սոսինգոտիներ	Դրսումներս դիմադրող ցրտաքարեր
1	2	3	4	5	6	7	8	9	10	11	12	13	14	15	16	17	18	19	20	21	22	23	24	25	26	27	28	29	30	31	32	33	34
1	Հասարակական	վարչական շենք	1	2	2.60		3.60	9.36	ըստ կադ. գործի								V							V				V		4			

Շինությունների ընդհանուր մակերեսը (քմ)	Այդ թվում	
	Օրինական կառուցված (քմ)	Ինքնակամ կառուցված (քմ)
35	**36**	**37**
2.6	2.6	

Հավելված N 3
Հայաստանի Հանրապետության կառավարության որոշման
ներքո գտնվող կադաստրային կոնքերի նկատմամբ
2011թ. սեպտեմբերի 20-ի N 28/-Ն հրամանի

ԴԱՐՁԱԿԱՆ ՏՐՎՈՂ ՇԻՆՈՒԹՅՈՒՆՆԵՐԻ ՀԱՏԱԿԱԳԻԾ

Հայաստանի Հանրապետություն

Անուն, ազգանուն

Գյուղ Բագրատաշեն 19-րդ փողոց 69

Հասցե

Մասշտաբ 1:200

Այրում

Համայնք

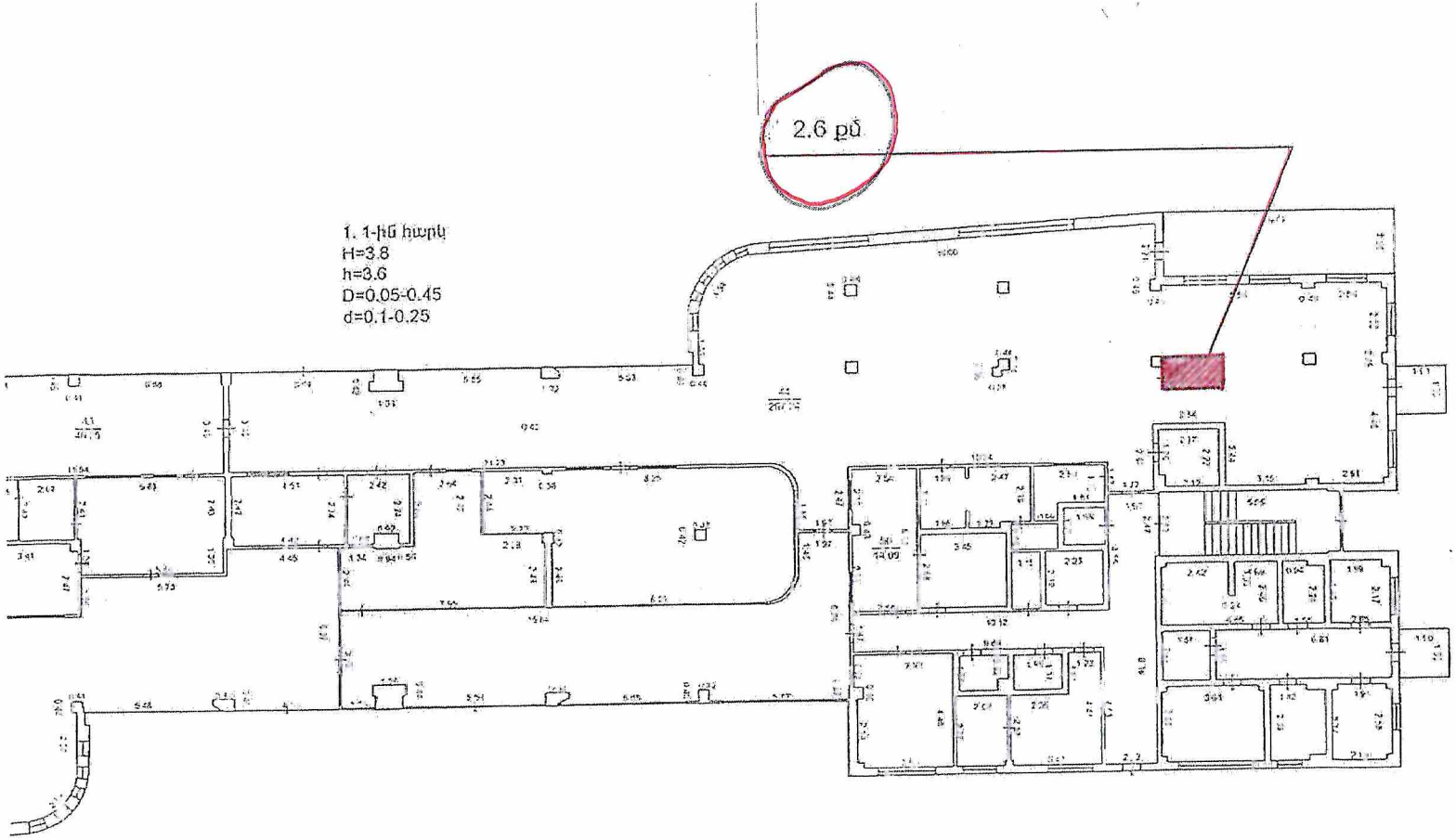

Կադաստրի
Կոմիտե

ՀԱԾՎԱՌՄԱՆ (ՉԱՓԱԳՐՄԱՆ) ՏՎՅԱԼՆԵՐԻ ՄՈՒՏՔԱԳՐՄԱՆ ՏԵՂԵԿԱՆՔ

1. Սեփականատեր(ա.ա.հ)
Հայաստանի Հանրապետություն

2. Հասցե
Մարզ Տավուշ, համայնք Նոյեմբերյան, գյուղ Բագրատաշեն, 19-րդ փողոց 69

3. Հիմնական միավոր
Տավուշի մարզ, Նոյեմբերյան համայնք, գ.Բագրատաշեն 19 փող. 69 0.2քմ

4.Չափագրված հողամասի
Կադաստրային ծածկագիր-

5. Որակավորում ունեցող անձ(ա.ա.հ)
ՎԱՂԻՆԱԿ ՀՈՎՀԱՆՆԻՍՅԱՆ ԱԾՈՏԻ

6. Որակավորման վկայականի համար, տրման ամիս, ամսաթիվ
0323 2014-02-26

7. Չափագրման տվյալների մուտքագրման ծածկագիր
2026DCKJA6

8. Մուտքագրման ամիս, ամսաթիվ
2026-06-02 12:29:43

9. Ձեռքբերված քարտեզի հատվածի ծածկագրեր

ՇԻՆՈՒԹՅՈՒՆՆԵՐԻ ՀԱՏԱԿԱԳԻԾ

Չև 3

Տավուշ, Նոյեմբերյան, գ. Բագրատաշեն 19-րդ փողոց 69

Մարզ, համայնք, հասցե

Վարձակալ	Հայաստանի Հանրապետություն
Պատվիրատու	Հայաստանի Հանրապետության պետական եկամուտների կոմիտե

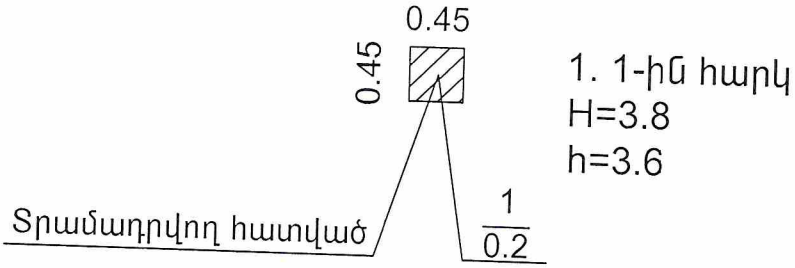

Լրացուցիչ նշումներ. հատակագծում շտրիխով նշված է տրամադրվող հատվածը:

Մասշտաբ 1:100

Որակավորում ունեցող անձ	Կարինա Յոմիանների
Որակավորման վկայականի համարը	0323
Ստորագրություն	
Իրավաբանական անձի անվանումը	ԱՁ ՏԱՐՈՆ-ՎԱՐԴԱՆՅԱՆ ԱՐՏԻՐԻ
ՀՎՀՀ	67088635
Ստորագրություն	
ամիս ամսաթիվ չափագրության	12.05.2026թ.
ամիս ամսաթիվ հատակագծի կազմման	25.05.2026թ.

Կ.Տ.

Հավելված 1.5

ՇԻՆՈՒԹՅՈՒՆՆԵՐԻ ԲՆՈՒԹԱԳԻՐ

Մարզ Տավուշ, համայնք Նոյեմբերյան, գյուղ Բագրատաշեն, 19-րդ փողոց 69

Մարզ, համայնք, հասցե

Հ/Հ	Գույքահամալիրի կամ գույքահամալիրի մասի անվանումը	Գույքահամալիրի կամ գույքահամալիրի մասի գործառնական նշանակությունը	Հարկ	Հարկերի քանակը	Մակերես (քմ)		Բարձրությունը (մ)	Ծավալը (խմ)	Հատակագծի տարրերի	Տանիքի նյութ				Ավարտվածության աստիճան				Շինությունների կառուցման նյութի կամ կառուցվածքի տեսակը									Միջհարկային ծածկի նյութ		Արտաքին հարդարումն ըստ կողմերի				
					Օրինական	Ինքնակամ				Թեթև	Թեթևացված/հեղուկ	Վատթար	Անբավարար կամ հիդրոիզոլյացիայի	Անավարտ	Մինչև 50%	51%-80%	81% և ավելի	Հիմնականքարային	Խոշորաչափ, կերամիկական	Բետոնե	Տուֆ	Եռակցված	Մետաղական կամ մետաղե	Աղյուսե ցցուն սնամեջ	Փայտ	Կամ , վառ տուֆաձևի, վառ կամ	Փայտե կամ մետաղե	Եռակցված	Շամբրան	Ցեմենտաթելային	Սվաղված	Սալակոփ	Ցրտամեկուսիչ ցցուն
1	2	3	4	5	6	7	8	9	10	11	12	13	14	15	16	17	18	19	20	21	22	23	24	25	26	27	28	29	30	31	32	33	34
1	Հասարակական	վարչական շենք	1	2	0.20		3.60	0.72	ըստ կադ. գործի								V							V				V		4			

Շինությունների ընդհանուր մակերեսը (քմ)	Այդ թվում	
	Օրինական կառուցված (քմ)	Ինքնակամ կառուցված (քմ)
35	**36**	**37**
0.2	0.2	

Հավելված N 3
Հայաստանի Հանրապետության կառավարության աշխատակազմի ղեկավարի
2011թ. դեկտեմբերի 20-ի N 284-Ն հրամանի

ԿԱԼՈՒԹՅԱՄԲ ՏՐՎՈՂ ՇԻՆՈՒԹՅՈՒՆՆԵՐԻ ՀԱՏԱԿԱԳԻԾ

Հայաստանի Հանրապետություն
Անուն, ազգանուն

Այրում
Համայնք

Գյուղ Բագրատաշեն 19-րդ փողոց 69
Հասցե

Մասշտաբ 1:200

1. 1-ին հարկ
H=3.8
h=3.6
D=0.05-0.45
d=0.1-0.25

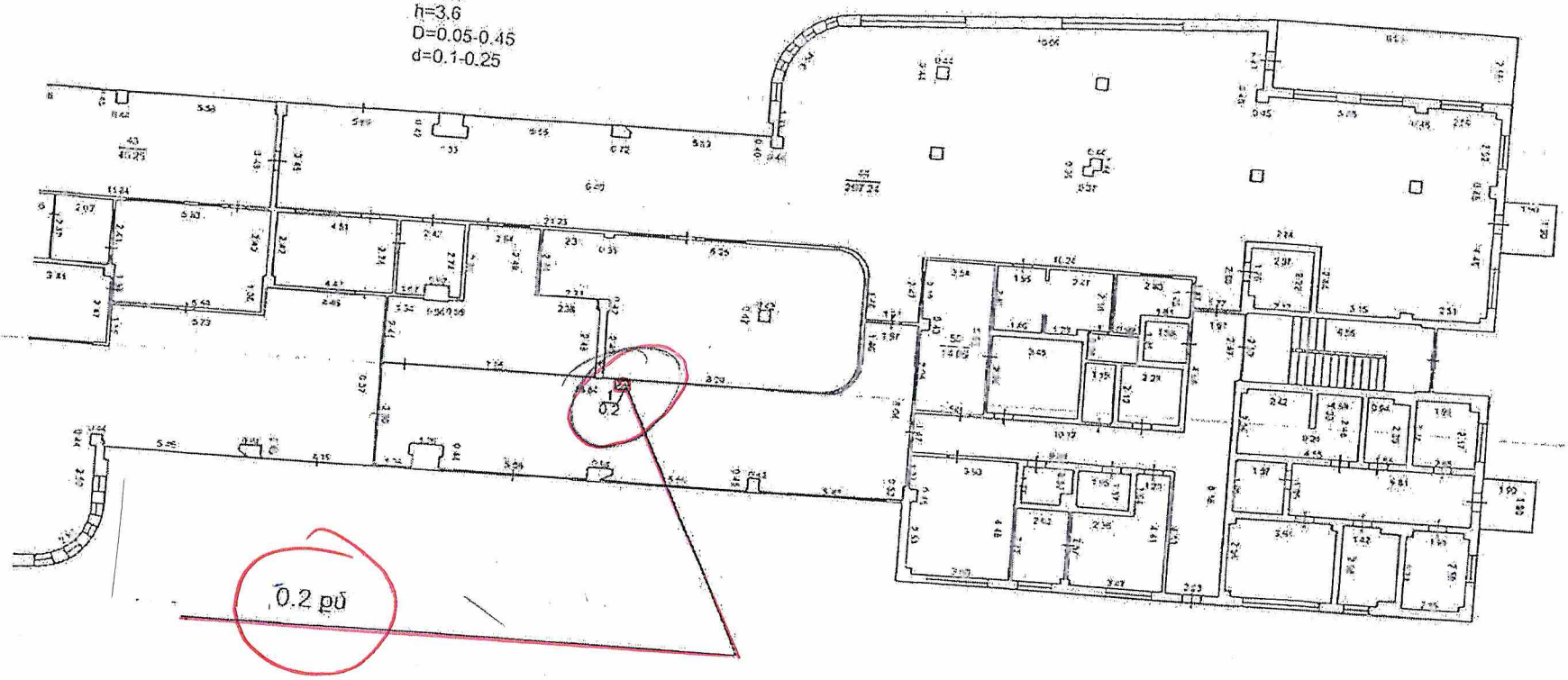

Կադաստրի
կոմիտե

ՀԱՇՎԱՌՄԱՆ (ՉԱՓԱԳՐՄԱՆ) ՏՎՅԱԼՆԵՐԻ ՄՈՒՏՔԱԳՐՄԱՆ ՏԵՂԵԿԱՆՔ

1. Սեփականատեր(ա.ա.հ)
Հայաստանի Հանրապետություն

2. Հասցե
Մարզ Տավուշ, համայնք Նոյեմբերյան, գյուղ Բագրատաշեն, 19-րդ փողոց 69

3. Հիմնական միավոր
Տավուշի մարզ, Նոյեմբերյան համայնք, գ.Բագրատաշեն 19 փող. 69 /վարձ. առաջարկվող տարածք /հող//

4.Չափագրված հողամասի
Կադաստրային ծածկագիր- 11-016-0236-0092

5. Որակավորում ունեցող անձ(ա.ա.հ)
ՎԱՂԻՆԱԿ ՀՈՎՀԱՆՆԻՍՅԱՆ ԱԾՈՏԻ

6. Որակավորման վկայականի համար, տրման ամիս, ամսաթիվ
0323 2014-02-26

7. Չափագրման տվյալների մուտքագրման ծածկագիր
2026UHHHUD

8. Մուտքագրման ամիս, ամսաթիվ
2026-06-02 12:15:18

9. Ձեռքբերված քարտեզի հատվածի ծածկագրեր

Սեփականատեր - Հայաստանի Հանրապետություն	# ՀՈՂԱՄԱՍԻ ՀԱՏԱԿԱԳԻԾ	Չև 1
Պատվիրատու - Հայաստանի Հանրապետության պետական եկամուտների կոմիտե	Տավուշ, Նոյեմբերյան, գ. Բագրատաշեն 19-րդ փողոց 69 Մարզ, համայնք, հասցե	Հաստատում եմ ___.___.202_թ.
		Համայնքի ղեկավար Կ.Տ.
	Հողահատկացման հիմքը	Արսեն Աղաբաբյան անուն, ազգանուն, հայրանուն

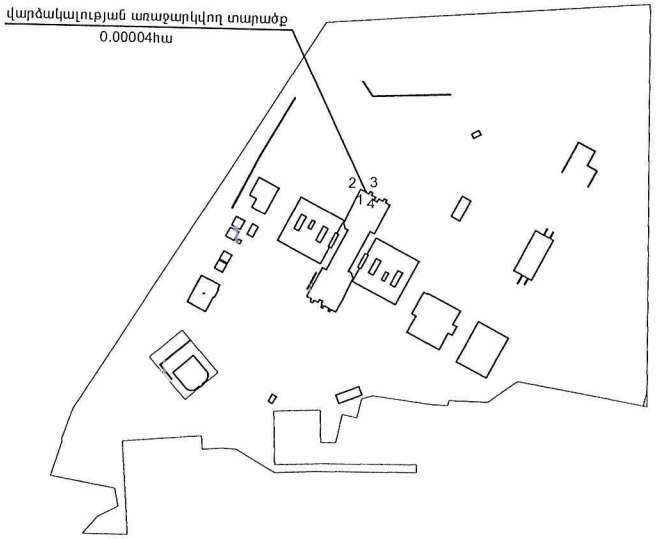

Մակերես հա	0.00004
Ծածկագիր	11-016-0236-0092
Նպատակային նշանակություն	Հատուկ նշանակության
Գործառնական նշանակություն	Հատուկ նշանակության

Լրացուցիչ նշումներ. հատակագծում նշված շինությունները պատվիրատուի պահանջով չեն չափագրվել և փոփոխության չեն ենթարկվել:

Հողամասի

Շրջադարձային (բեկման) կետեր	Կոորդինատներ X	Կոորդինատներ Y	Գծային չափերը (մ)
1	8486236.2324	4566376.3981	
2	8486236.5349	4566376.9847	0.66
3	8486237.0682	4566376.7097	0.6
4	8486236.7657	4566376.1231	0.66
1	8486236.2324	4566376.3981	0.6

Մասշտաբ 1:5000

Որակավորում ունեցող անձ		Վաղինակ Յովհաննիսյան
Որակավորման վկայականի համարը		0323
Ստորագրություն		
Իրավաբանական անձի անվանումը		ԱՁ ՏԱՐՈՆ ՎԱՐԴԱՍՅԱՆ ԿՐՏՈՒՐԻ
ՀՎՀՀ		67088635
Ստորագրություն		
ամիս ամսաթիվ	չափագրության	12.05.2026թ.
	հատակագծի կազմման	25.05.2026թ.

Կ.Տ.

Հավելված N 3
Հայաստանի Հանրապետության կառավարության առընթեր անշարժ գույքի կադաստրի պետական կոմիտեի նախագահի 2011թ. հոկտեմբերի 20-ի N 284-Ն հրամանի

ԿԱՌՈՒՑՅԱՄԲ ՖՈՒՈՂ ՇԻՆՈՒԹՅՈՒՆՆԵՐԻ ՀԱՏԱԿԱԳԻԾ

Հայաստանի Հանրապետություն

Անուն, ազգանուն

Այրում

Համայնք

Գյուղ Բազրատաշեն 19-րդ փողոց 69

Հասցե
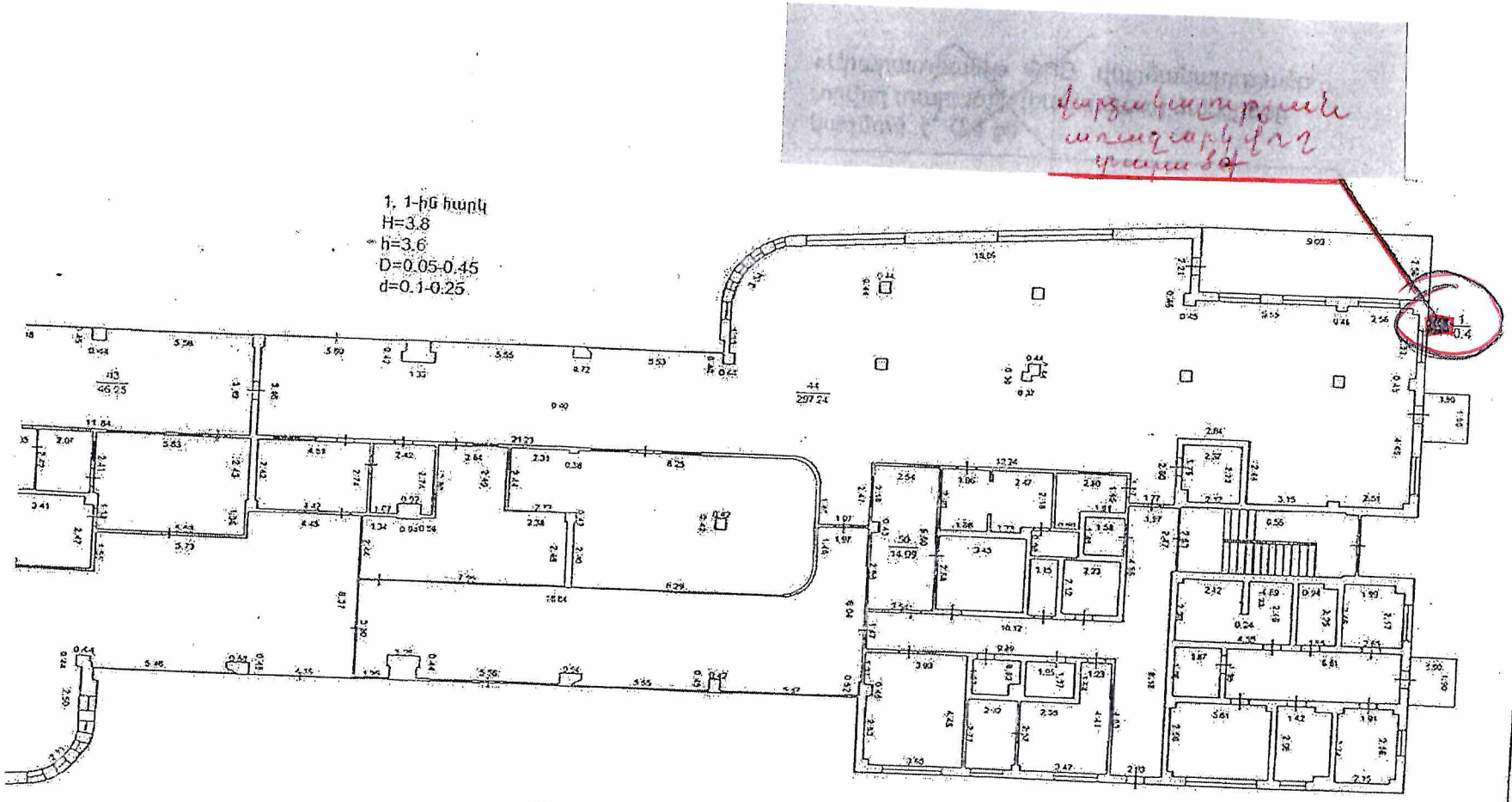
Մասշտաբ 1:200